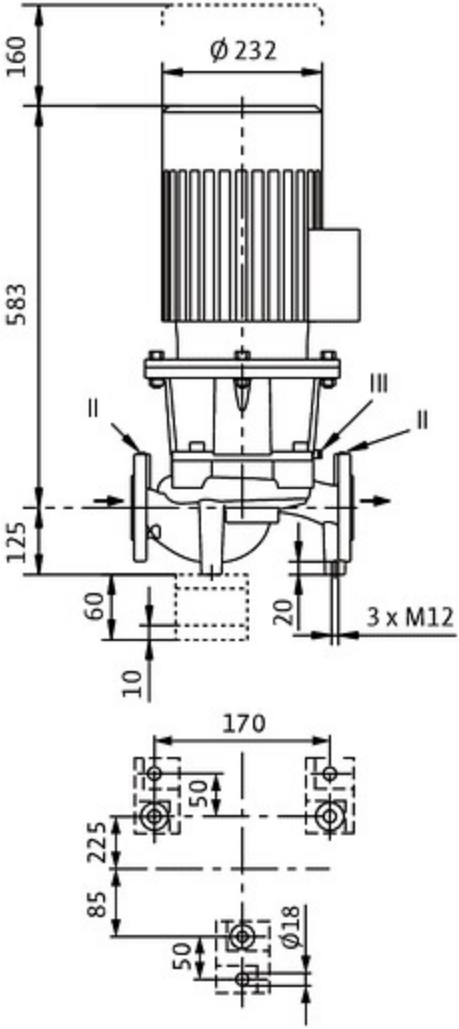
160
Ø 232
583
125
60
10
20
3 x M12
170
50
225
85
50
Ø18

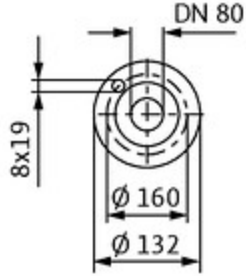
DN 80
8x19
Ø 160
Ø 132

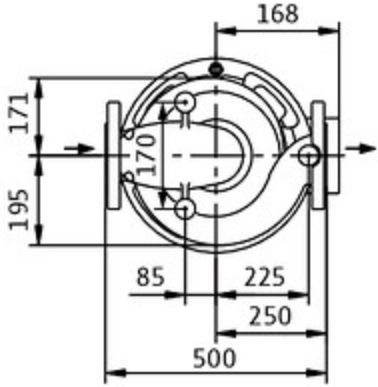
168
171
170
195
85
225
250
500